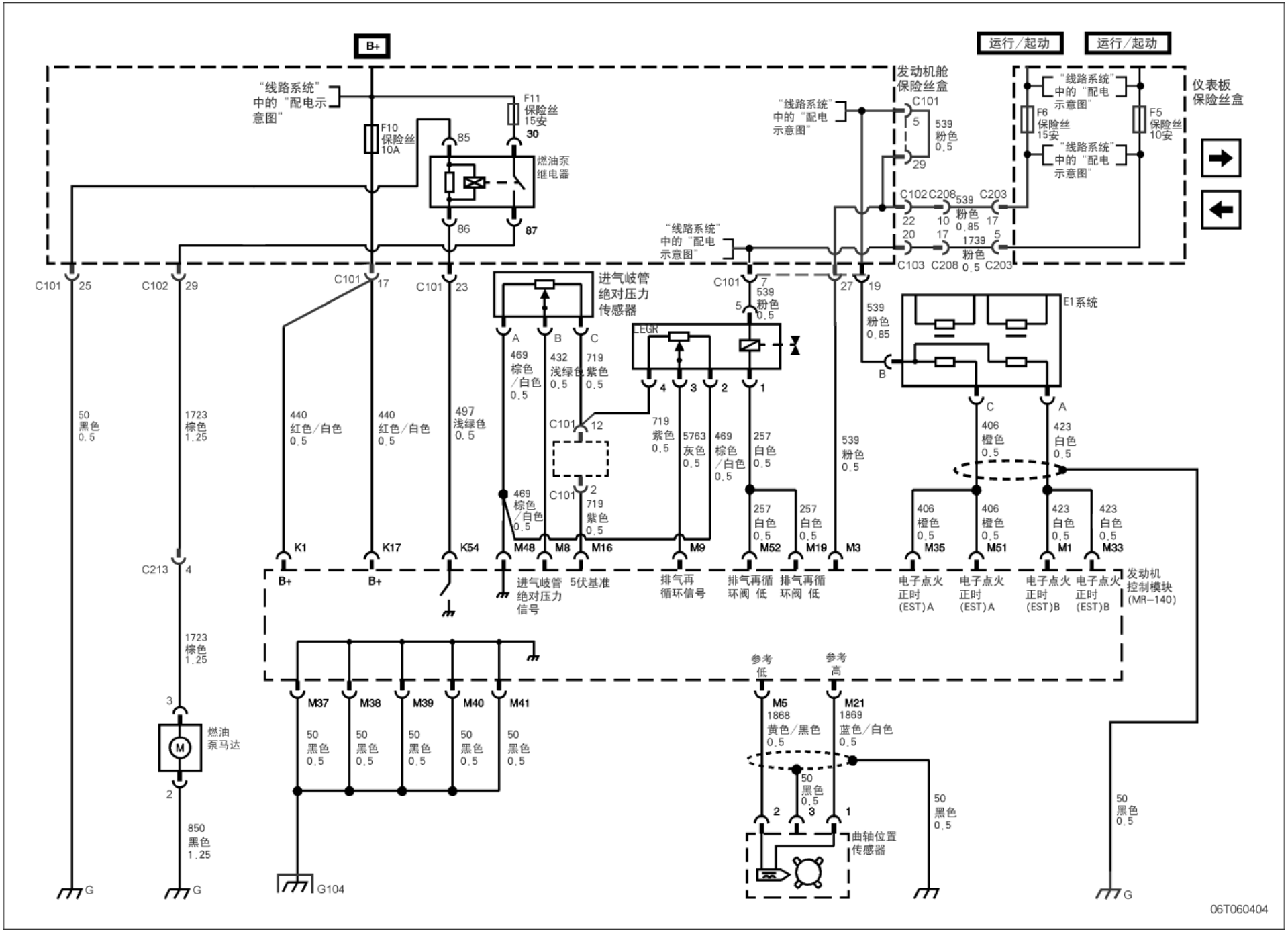
B+
运行/起动
运行/起动
"线路系统"中的"配电示意图"
F10 保险丝 10A
F11 保险丝 15安
30
85
86
87
燃油泵继电器
发动机舱保险丝盒
C101
5
29
539 粉色 0.5
C102 C208 539 粉色 0.85 C203
22 10 17
20 17 1739 粉色 0.5 5
C103 C208 C203
F6 保险丝 15安
F5 保险丝 10安
仪表板保险丝盒
C101 25
C102 29
C101 17
C101 23
C101 7
27
19
进气岐管绝对压力传感器
A B C
469 棕色/白色 0.5
432 浅绿色 0.5
719 紫色 0.5
LEGR
4 3 2 1
C101 12
C101 2
719 紫色 0.5
5763 灰色 0.5
469 棕色/白色 0.5
257 白色 0.5
539 粉色 0.5
539 粉色 0.85
E1系统
B
C A
406 橙色 0.5
423 白色 0.5
50 黑色 0.5
1723 棕色 1.25
440 红色/白色 0.5
440 红色/白色 0.5
497 浅绿色 0.5
469 棕色/白色 0.5
257 白色 0.5
257 白色 0.5
406 橙色 0.5
406 橙色 0.5
423 白色 0.5
423 白色 0.5
K1 K17 K54 M48 M8 M16 M9 M52 M19 M3 M35 M51 M1 M33
B+ B+
进气岐管绝对压力信号
5伏基准
排气再循环信号
排气再循环阀 低
排气再循环阀 低
电子点火正时(EST)A
电子点火正时(EST)A
电子点火正时(EST)B
电子点火正时(EST)B
发动机控制模块(MR-140)
C213 4
1723 棕色 1.25
3
2
燃油泵马达
850 黑色 1.25
M37 M38 M39 M40 M41
50 黑色 0.5
参考低
参考高
M5 1868 黄色/黑色 0.5
M21 1869 蓝色/白色 0.5
50 黑色 0.5
2 3 1
曲轴位置传感器
G
G
G104
G
06T060404